???????? ????????????? ???????????????? 1?3?-160, ???????? 1?3?-200, ???????? 1?3?-250 ? ?????-??????????

???????: ???? ??? ????????
????:
??????????? ????:

???????? ???? ? ???:

???? ?? ???????:

???? ?? ???????:

????:

???? ??? ??????:

??????:

????? ??????:

???????? ? 1 ????

????????

????????? ????????????? ???????????????? ?????????????? ?????????????????????? ?????????? ??????????? **1?3?-160**, **1?3?-200**, **1?3?-250** ??????????? ? ???????? ????????? ????? ? ?????????? ??? ????????? ???????? ???????? ? ??????? ????????. ???? ????????? ???????????????? 1?3?-160, 1?3?-200, 1?3?-250 ? ?????-?????????? ??????? ?? ?????????? ? ???????????? ?????, ????? ?????? ???? ????????? ? ????? ????????????.

????????? ????????? ??? ?????? ? ????????? ????????:
- ?????????????? ?????? ??? ? ?????????????? ??????????;
- ?????? ? ??????????? ? ????????-???????????????? ???????, ?. ?. ??? ??????????
  ????????? ? ?????????????? ??????????;
- ???????? ?????? ??????????? ? ??????????;
- ??????? ???????? ???????????? ???? ?? ????? 1500 ??/???;
- ???????? ????? ? ????? ???????;
- ???????????? ?????, ????????? ????? I ? II ?? ???? 15150 ??? ??????????? ??????? ?? ????? 10 ??/?3;
- ???????????? ?????????? - ?1, ?2, ??, ???-4, ?1, ?2, ?? ? ?4 ?? ???? 15150.

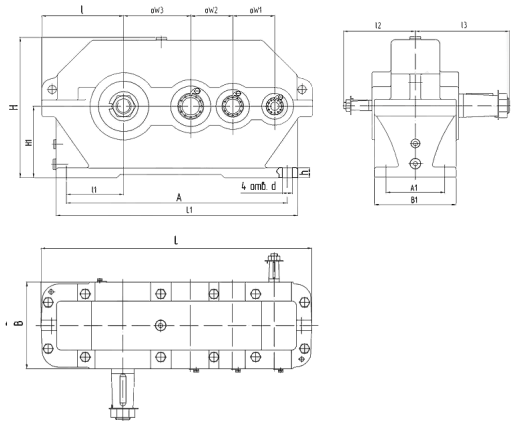

??????????? ????????????? ????????? 1?3?:																	
???? ???? ??	aw3	aw2	aw1	L	L1	l	l1	l2	l3	H	H1	h ???? ?	???? ????	A	A1	B	B1	d
1?3?-160	160	100	80	630	530	195	136	160	224	345	170	24±4	28±3	475	140	206	195	24
1?3?-200	200	125	100	775	650	236	165	190	280	425	212	30±4	-	580	165	243	230	
1?3?-250	250	160	125	950	825	290	212	236	335	530	265	32±5	-	750	218	290	280	28

??????? ?????? ?????????? ??????? ? ???????? ????? 1?3?

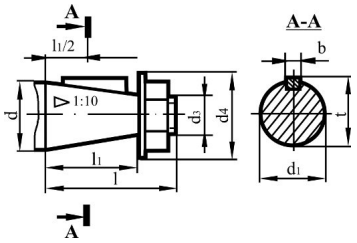

??????????? ????????????? ????????? 1?3?:									
???	???	d	d1	d2	d3	l	l1	b	t
1?3?-160	???????	20	18,20	?12?1,25	40	50	36	4	19,70
1?3?-200		25	22,90	M16x1,5	45	60	42	5	24,90
1?3?-250		35	32,10	M20x2,0	50	80	58	6	34,60
1?3?-160	????????	55	50,90	M36x3,0	88	110	82	14	54,40
1?3?-200		70	64,75	M48x3,0	100	140	105	18	68,75
1?3?-250		90	83,50	M64x4,0	130	170	130	22	88,75

???????? ??????????? ?????? ?????????:
- ??? ??????????? ?????? ?????? ? ? ?????? ?????????? ?????????? ? ?????????? ?????????? ??????????????? ??????????? ???????? ?????? ?? ?????????? ???? ?????? ???? ??????? ?? 30%.
- ???????? ??????????? ?????????? ?????????? ???????? ?? ?????????? ???? ??? ?????????? ? ?????????? ?????? 13, 23, 33 ? ?? ??????????? ???? ??? ?????????? ? ?????????? ?????? 31, 32, 33, 36 ?????? ???? ??????? ?? 50%.